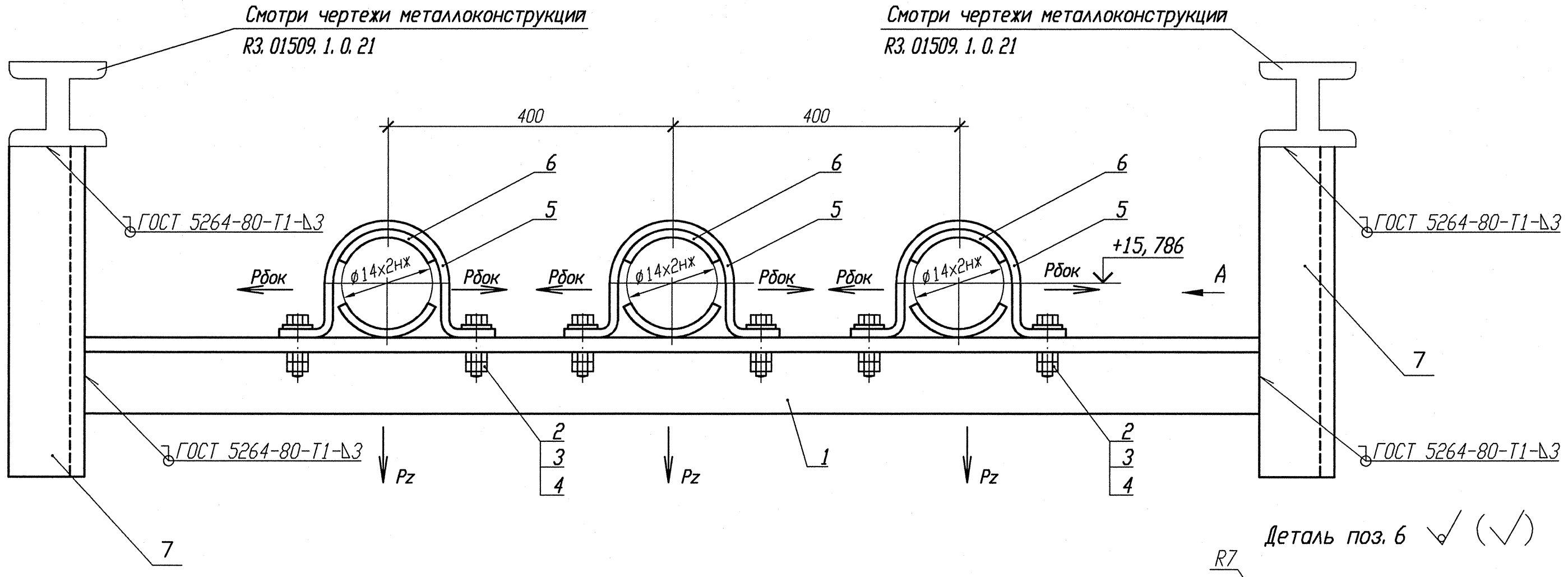

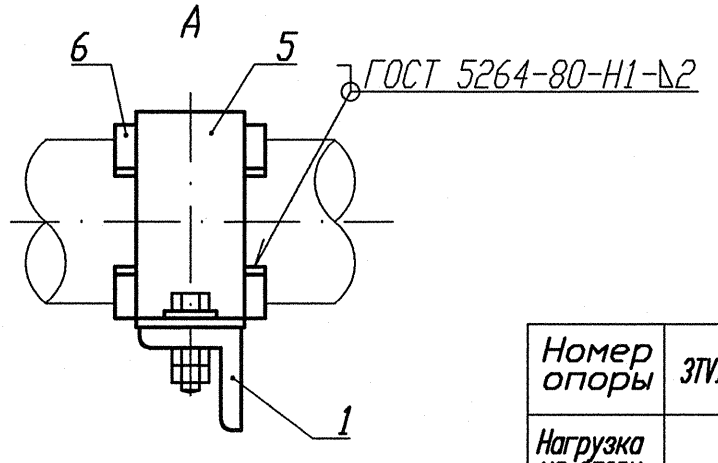

Деталь поз. 6 (√)

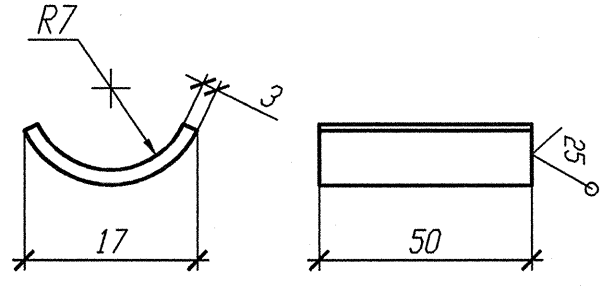

Деталь поз. 5 (Lp=130) (√)

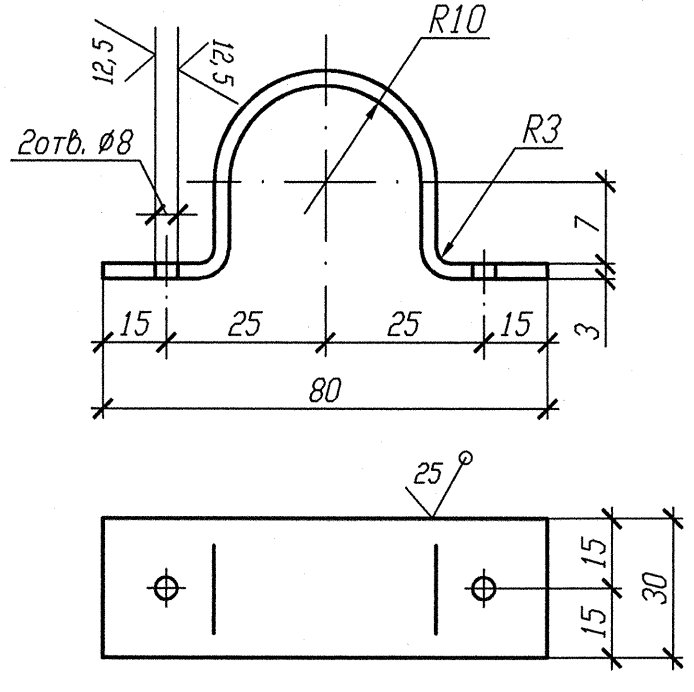

Номер опоры	3TV10Y473	3TV10Y474	3TV10Y475
Нагрузка на опору Pz(кН)	0, 179	0, 190	0, 188
Нагрузка на опору Рбок(кН)	0, 139	0, 136	0, 137
Отметка опоры	+15, 786	+15, 786	+15, 786

Спецификация деталей

Поз.	Обозначение	Наименование	Кол.	Материал	Масса, кг ед.	Масса, кг общ.	Примечание
1	ГОСТ 8509-93	Уголок В- 35х35х4 l=2000	1	Ст 3 пс 2-св ГОСТ 535-2005	4, 20	4, 20	
2	ГОСТ 7798-70	Болт М6-6gх30. 56. 35	6	35 ГОСТ 1050-88	0, 009	0, 054	
3	ГОСТ 11371-88	Шайба 6	6	Вст 3 сп 5 ГОСТ 18123-82	0, 001	0, 006	
4	ГОСТ 5915-70	Гайка М6-6Н. 8. 35	12	35 ГОСТ 1050-88	0, 0026	0, 0312	
5	БК-1998784	Полухомут Б-ПН-3х130х30	3	Б-ПН-3 ГОСТ 19903-74 Лист ОК360В-4-IV-Ст3сп-св ГОСТ 16523-97	0, 08	0, 24	
6	БК-1998785	Прокладка Б-ПН-3х22х50	6	12Х18Н10Т-М4г ГОСТ 5582-75	0, 03	0, 18	
7	ГОСТ 8240-97	Швеллер 10У l=150	2	Ст 3 сп 5-св ГОСТ 535-2005	1, 2885	2, 577	
	ГОСТ 2246-70	Проволока		СВ-04Х19Н11М3		-	
	ГОСТ 9467-75	Электроды		УОНИИ 13/45		-	
				Итого:		7, 288	

1 Привязку опоры смотри изометрический чертеж 3TV30Z08, 3TV40Z08, 3TV50Z08.
2 Сварку производить по ГОСТ 5264-80.
3 Отметка трубопровода подлежит уточнению в соответствии с уклоном трубопровода.
4 Максимальная нагрузка на опору Р дана с учетом сейсмического воздействия.
5 Спецификация составлена на три опоры.
6 Изготовить один комплект.

АРХИВНЫЙ ЭКЗЕМПЛЯР

Инв. N подл. R3. 03732. 1. 0. 13
Лист 232

Изм.	Кол. уч.	Лист	Nдок.	Подпись	Дата
Инж. 2к.		Случевская			12.02
Пров. инж. 1к.		Швабинский			12.02
Пров. вед. инж.		Махотина			12.02
Н. контр.		Краснояров			13.02

R3. TV10. 3095. 013. 03. 00. 150

Ростовская АЭС Блок 3

Реакторное отделение
Герметичная часть
Трубопроводы отбора проб
Рр больше 2. 2 МПа

Стадия	Лист	Листов
Р		1

Опора скользящая направляющая
3TV10Y1473 3TV10Y474, 3TV10Y475

ОАО "НИАЭП"
2013

Инв. N подл. R3. 03732. 1. 0. 13 | Подп. и дата | Взам. инв. N